KARPOL P.P.H.
ZAMIEŚCIE 165, 34-650 TYMBARK

TELEFON: +48 18 33 40 407
FAX: +48 18 33 40 408

biuro@karpol.pl
zamowienia@karpol.pl

DRUK ZAMÓWIEŃ - ROLETA W KASECIE CREATI PRZESTRZENNA

ZAMAWIAJĄCY:		ADRES:	

SPOSÓB POMIARU [RYSUNEK NR1]

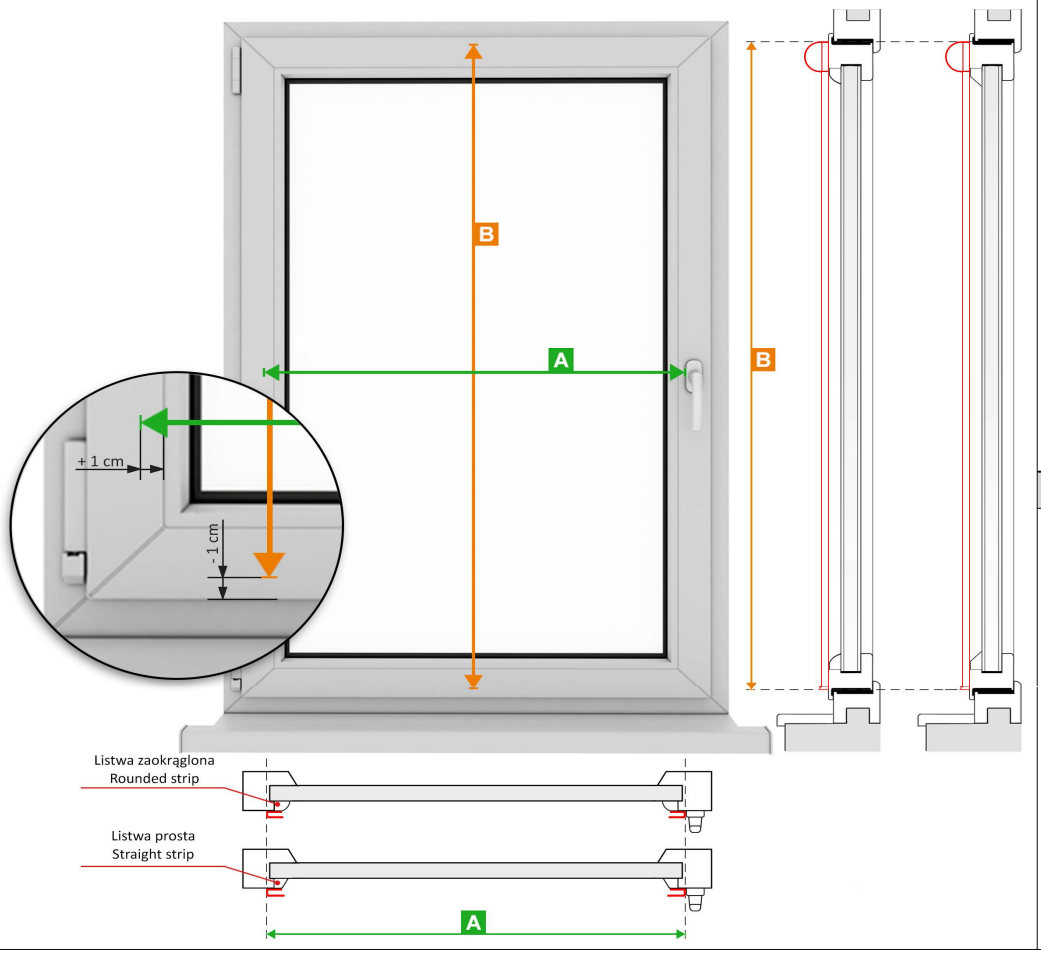

WYMIARY PODAWANE PRZEZ ZAMAWIAJĄCEGO [RYSUNEK NR2]

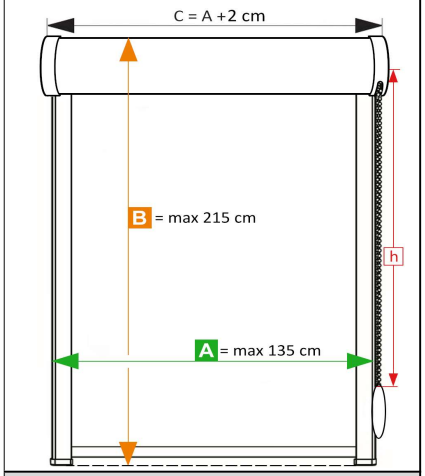

ROZMIAR ROLETY PŁASKA ALUMINIOWA

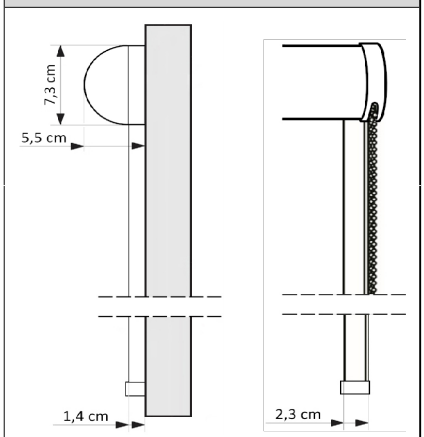

1. PODAJEMY NUMER MATERIAŁU WG KATALOGU FIRMOWEGO,
2. DOKONUJĄC POMIARU ROLETY MIERZYMY I PODAJEMY: **SZEROKOŚĆ CAŁKOWITĄ "A" ROLETY ORAZ WYSOKOŚĆ CAŁKOWITĄ "B" ROLETY** WG RYSUNKU NR1,
3. PODAJEMY STRONĘ PO KTÓREJ MA ZOSTAĆ ZAMONTOWANY ŁAŃCUSZEK,
4. PODAJEMY KOLOR W JAKIM MA ZOSTAĆ WYKONANA KASETA: **BIAŁY, BRĄZ, ANTRACYT, ZŁOTY DĄB, ORZECH, DĄB BAGIENNY, WINCHESTER**
5. PODAJEMY ILOŚĆ ROLET.

UWAGA: PODANE WYMIARY PODCZAS CYKLU PRODUKCJI MOGĄ ULEC NIEZNACZNEJ ZMIANIE - DOPUSZCZALNA RÓŻNICA TO 2 MM.

NR TKANINY (1.)	SZEROKOŚĆ CAŁKOWITA ROLETY - A (2.)	WYSOKOŚĆ CAŁKOWITA ROLETY - B (2.)	STRONA ŁAŃCUSZKA (3.)		KOLOR KASETY, PROWADNIC I BELKI OBCIĄŻAJĄCEJ (4.)	ILOŚĆ (5.)
			LEWA	PRAWA		

KARPOL karnisze / rolety / żaluzje

CREATI

KARPOL P.P.H.
ZAMIEŚCIE 165, 34-650 TYMBARK

TELEFON: +48 18 33 40 407
FAX: +48 18 33 40 408

biuro@karpol.pl
zamowienia@karpol.pl

DRUK ZAMÓWIEŃ - AKCESORIA ROLETY W KASECIE CREATI PRZESTRZENNA

ZAMAWIAJĄCY:		**ADRES:**	

NAZWA	KOLOR	SZTUKA / KPL	PACZKA (100kpl/szt)
MECHANIZM CREATI PRZESTRZENNA AULMINIOWA BIAŁY / BRĄZ / ANTRACYT (kpl - prawy lub lewy)			
MECHANIZM CREATI PRZESTRZENNA ALUMINIOWA ANTRACYT / ZŁOTY DĄB / ORZECH / DĄB BAGIENNY/ WINCHESTER (kpl - prawy lub lewy)			
ŁĄCZNIK ŁAŃCUSZKA PŁASKA / PRZESTRZ. ALU BIAŁY / BRĄZ / ANTRACYT / ZŁOTY DĄB / ORZECH / DĄB BAGIENNY / WINCHESTER (szt)			
OGRANICZNIK ŁAŃCUSZKA PŁASKA / PRZESTRZ. ALU BIAŁY / BRĄZ / ANTRACYT / ZŁOTY DĄB / ORZECH / DĄB BAGIENNY / WINCHESTER (szt)			
WKŁADKA DYSTANSOWA DO MECHANIZMU CREATI			

NAZWA	KOLOR	1 MB/KPL	PACZKA / ROLKA
KASETA CREATI PRZESTRZENNA BIAŁY / BRĄZ / ANTRACYT (1mb)			
KASETA CREATI PRZESTRZENNA ZŁOTY DĄB / ORZECH / DĄB BAGIENNY / WINTCHESTER (1mb)			
PROWADNICA CREATI PRZESTRZENNA BIAŁY / BRĄZ / ANTRACYT (kpl - 150cm)			
PROWADNICA CREATI PRZESTRZENNA BIAŁY / BRĄZ / ANTRACYT (kpl - 220cm)			
PROWADNICA CREATI PRZESTRZENNA ZŁOTY DĄB / ORZECH / DĄB BAGIENNY / WINTCHESTER (kpl -150cm)			
PROWADNICA CREATI PRZESTRZENNA ZŁOTY DĄB / ORZECH / DĄB BAGIENNY / WINTCHESTER (kpl-220cm)			
RURA ALUMINIOWA 18mm (1mb)			
BELKA OBCIĄŻAJĄCA ALUMINIOWA BIAŁY / BRĄZ / ANTRACYT (1mb)			
BELKA OBCIĄŻAJĄCA ALUMINIOWA BIAŁY / BRĄZ / ANTRACYT (paczka - 3,5m x 10szt)			
BELKA OBCIĄŻAJĄCA ALUMINIOWA ZŁOTY DĄB / ORZECH / DĄB BAGIENNY / WINCHESTER (1mb)			
BELKA OBCIĄŻAJĄCA ALUMINIOWA ZŁOTY DĄB / ORZECH / DĄB BAGIENNY / WINCHESTER (paczka - 3,5m x 10szt)			
PRĘT OBCIĄŻENIOWY 8mm BIAŁY/ BRĄZ/ ANTRACYT (1mb)			
PRĘT OBCIĄŻENIOWY 8mm BIAŁY/ BRĄZ/ ANTRACYT (paczka - 3,5 x 10 szt.)			
TAŚMA PIANKOWA 9 mm (rolka - 50mb)			
TAŚMA PIANKOWA 12 mm (rolka - 50mb)			
TAŚMA PIANKOWA 17mm (rolka - 50mb)			
TAŚMA NA FLIZELINIE 15mm (rolka - 50mb)			
LISTWA MOCUJĄCA Z KLEJEM 7mm (rolka - 50mb)			
ŁAŃCUSZEK DO MECHANIZMU PŁASKA / PRZESTRZENNA ALUMINIOWA BIAŁY / BRĄZ (1mb)			
ŁAŃCUSZEK DO MECHANIZMU PŁASKA / PRZESTRZENNA ALUMINIOWA ANTRACYT / ZŁOTY DĄB / ORZECH / DĄB BAGIENNY / WINCHESTER (1mb)			

NAZWA	KOLOR	1 MB
SZCZOTKA PRZECIWKURZOWA (1mb)		

NAZWA	WYS.:150cm WYS. D/N 300cm	WYS.:170cm WYS. D/N 340cm	WYS.:240cm WYS. D/N 480cm	WYS.:260cm WYS. D/N 520cm
MATERIAŁ DECOR / POLIESTER (1mb)				
MATERIAŁ EDEN / PRESTIGE II (1mb)				
MATERIAŁ PODGUMOWANY (1mb)				
MATERIAŁ SILVER (1mb)				
MATERIAŁ NATURAL (1mb)				
MATERIAŁ SCREEN / FOREST / GLAMOUR (1mb)				
MATERIAŁ DZIEŃ-NOC I (1mb)				
MATERIAŁ DZIEŃ-NOC II (1mb)				
MATERIAŁ DZIEŃ-NOC III (1mb)				